図番	

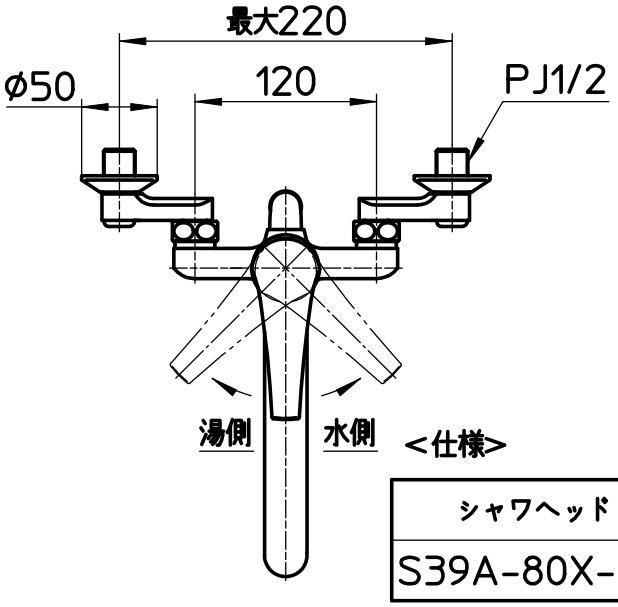

<仕様>

シャワヘッド	シャワホース	シャワ掛具
S39A-80X-LH	S30-87TX-LH	S32-85-LH(2個)

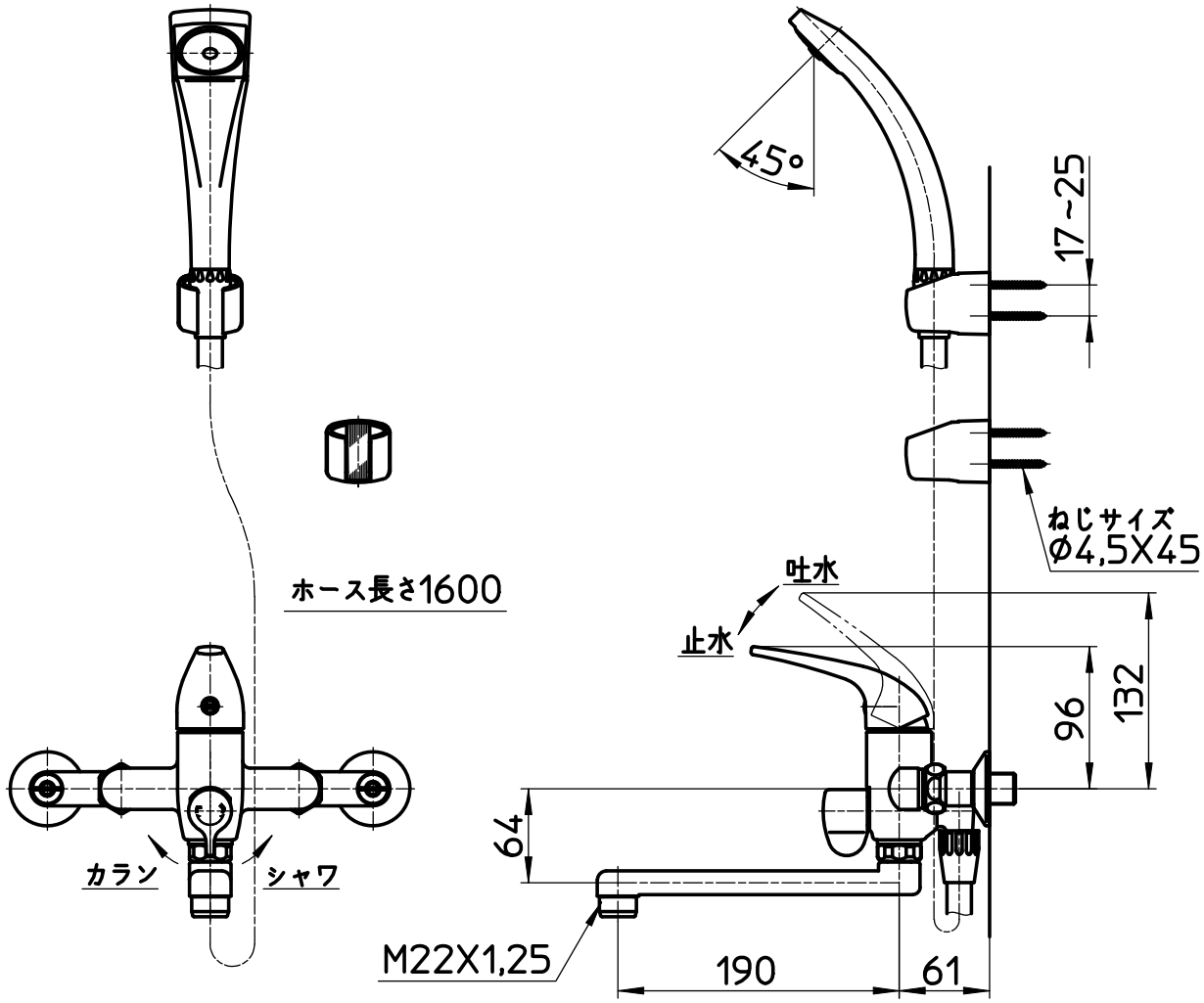

備考	JIS 吐水口は回転式(角度制限なし) 上記寸法は推奨寸法ですので,現場状況に合わせて施工して下さい。

品名	シングルシャワ混合栓	尺度	承認	検図	製図	設計	第三角法
品番	SK170-LH	1：5	・・	・・	・・	・・	株式会社 三栄水栓製作所